VANTEC SERIES

VANTEC-18

DAS Audio Group, S.L. - C/ Islas Baleares 24 - 46988
Fuente del Jarro - Valencia - Spain - Tel. +34961340860
Updated (DD/MM/YYYY): 16/04/2025

SOUND WITH SOUL

PRINCIPALES CARACTÉRISTIQUES

- Système subwoofer bass reflex
- Haut parleur de 18LX à longue excursion
- Graves précis et puissants
- Socle pour tige

DESCRIPTION

Le système de basses VANTEC-18 intègre le légendaire haut-parleur basse fréquence 18LX avec bobine de 4" monté dans une configuration de rayonnement direct dans une enceinte bass reflex. La face avant est protégée par une robuste grille en acier peint par poudrage.

Le VANTEC-18 est conçu pour une utilisation dans des systèmes biamplifiés. Il dispose d'un support pour le montage de satellites de grande portée sur le VANTEC-18. Deux poignées latérales facilitent le transport.

VANTEC-18

DAS Audio Group, S.L. - C/ Islas Baleares 24 - 46988
Fuente del Jarro - Valencia - Spain - Tel. +34961340860
Updated (DD/MM/YYYY): 16/04/2025

SOUND WITH SOUL

DONNÉES TECHNIQUES

Performance

Gamme de fréquences (-10 dB)	45 Hz – 138 Hz
Impédance Nominale	8 ohms
Puissance RMS	1000 W
Puissance (crête)	4000 W
Sensibilité sur l'axe 1 W/1 m	98 dB SPL
SPL Maximum 1 W/1 m (crête)	134 dB

Connecteurs

Connecteur Entrée Audio	1 x speakON NL4
Connecteur Sortie Audio	1 x speakON NL4

Boîtier

Construction de l'enceinte	Contreplaqué de Bouleau,
Géométrie l'enceinte	Rectangulaire
Rigging	M10 Rigging Points
Finition	ISO-flex Paint
Couleur	Noir
Profondeur	655 mm (25,8 in)
Dimensions (H x L x P)	720 x 545 x 655 mm 28,3 x 21,5 x 25,8 in
Poids Net	35,0 kg (77,2 lb)

VANTEC-18

DAS Audio Group, S.L. - C/ Islas Baleares 24 - 46988
Fuente del Jarro - Valencia - Spain - Tel. +34961340860
Updated (DD/MM/YYYY): 16/04/2025

SOUND WITH SOUL

Composants	
Transducteur LF	18LX

Livraison	
Dimensions de l'emballage (H x W x D)	820 x 616 x 726 mm 32,3 x 24,3 x 28,6 in
Poids à la Livraison	45,0 kg (99,2 lb)

DIMENSIONS

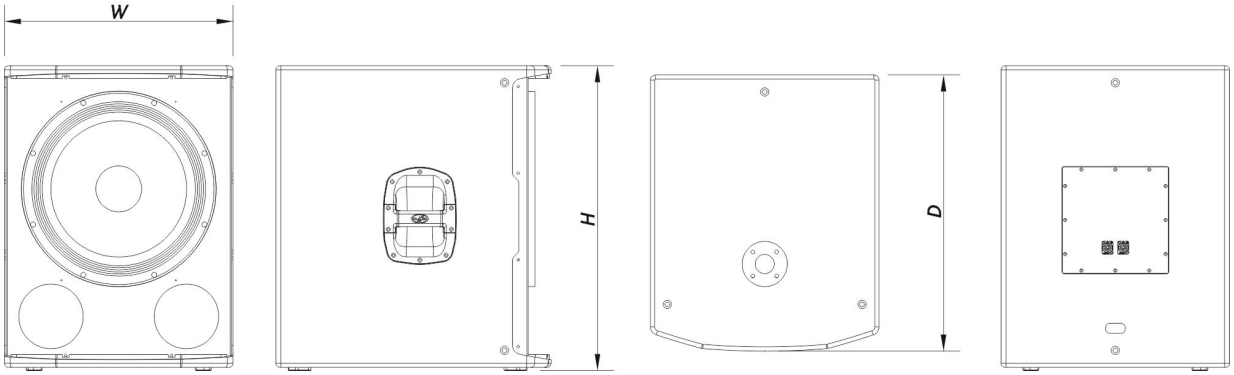

INFORMATIONS DE COMMANDE

Modèle	Description	P/N
Système		
VANTEC-18		10431110
Pièces Détachées		
18LX	Cône Transducteur	10214270
GM-18LX	Kit de remembranage	20208310

VANTEC-18

DAS Audio Group, S.L. - C/ Islas Baleares 24 - 46988
Fuente del Jarro - Valencia - Spain - Tel. +34961340860
Updated (DD/MM/YYYY): 16/04/2025

SOUND WITH SOUL

Accessoires

ANL-2	Accessoires de Suspension	10101020
FUN-VT18	Accessoires de Transport	10103740
SPK4-1	Accessoires électroniques	20502000
SPK4-10	Accessoires électroniques	20502001
SPK8-20	Accessoires électroniques	20502020
TRD-6	Installation & Stacking Acc.	10104470
TRD-7	Installation & Stacking Acc.	10104471

VANTEC-18

DAS Audio Group, S.L. - C/ Islas Baleares 24 - 46988
Fuente del Jarro - Valencia - Spain - Tel. +34961340860
Updated (DD/MM/YYYY): 16/04/2025

SOUND WITH SOUL