Quantum
series

Q-43-TW

DAS Audio Group, S.L. - C/ Islas Baleares 24 - 46988
Fuente del Jarro - Valencia - Spain - Tel. +34961340860
Updated (DD/MM/YYYY): 06/05/2025

SOUND WITH SOUL

PRINCIPALES CARACTÉRISTIQUES

- Système passif
- Boîtier en aluminium extrudé
- Haut-parleur large bande 4 x 3 pouces 3P16
- Dispersion H x V: 120° x 30° / 45°
- Crête SPL: 118 dB
- Transformateur multi-prises 100 / 70V inclus
- Fonctionnement à faible / haute impédance
- Disponible dans toutes les couleurs RAL

DESCRIPTION

Le Q-43-TW est un système passif en colonne, ultra-compact en aluminium, blanc, conçu pour offrir un renforcement sonore précis dans des espaces de taille moyenne, tels que les lieux de culte, les musées et les salles de conférence. Équipé de quatre transducteurs de 3", il fournit une réponse claire sur des fréquences de 150 Hz à 20 kHz et une pression sonore maximale de 118 dB SPL.

Le système permet d'ajuster la dispersion verticale entre 30° et 45° grâce à un filtre intégré, ce qui facilite le contrôle du lobe de dispersion sur le plan vertical, réduit la réverbération et améliore l'intelligibilité dans les environnements aux conditions acoustiques complexes. Sa couverture horizontale de 120° assure une distribution uniforme du son.

Avec une puissance de 80 W RMS et 320 W en crête, le Q-43-TW intègre un transformateur avec prises pour 70 V (7,5 W, 15 W, 25 W) et 100 V (15 W, 30 W, 50 W), s'adaptant aux besoins des installations nécessitant une distribution audio efficace.

La structure en aluminium et le kit IP-66 en font un système hautement fiable et résistant, disponible en blanc pour s'adapter à une esthétique plus discrète et élégante. Il inclut un connecteur Phoenix 4 voies de 3,8 mm pour faciliter les connexions audio dans les installations fixes.

Q-43-TW

DAS Audio Group, S.L. - C/ Islas Baleares 24 - 46988
Fuente del Jarro - Valencia - Spain - Tel. +34961340860
Updated (DD/MM/YYYY): 06/05/2025

SOUND WITH SOUL

DONNÉES TECHNIQUES

Performance

Gamme de fréquences (-10 dB)	150 Hz - 20 kHz
Couverture Horizontale (-6 dB)	120°
Couverture Verticale	Switchable: 45° - 30°
Impédance Nominale	4 ohms
Prises de transformateur 70 V	7.5 W - 15 W - 25 W
Prises de transformateur 100 V	15 W - 30 W - 50 W
Puissance RMS	80 W
Puissance (crête)	320 W
Sensibilité sur l'axe 1 W/1 m	93 dB SPL
SPL Maximum 1 W/1 m (crête)	118 dB SPL
Amplificateur Recommandé	INTEGRAL-A402 INTEGRAL-A404 INTEGRAL-A1002 INTEGRAL-A1004 INTEGRAL-A1602 INTEGRAL-A1604 INTEGRAL-MA1004 INTEGRAL-MA1604
Processeur recommandé	INTEGRAL-M88 INTEGRAL-MA1604 INTEGRAL-MA1004

Connecteurs

Connecteur Entrée Audio	4-way Phoenix 3.8 mm

Q-43-TW

DAS Audio Group, S.L. - C/ Islas Baleares 24 - 46988
Fuente del Jarro - Valencia - Spain - Tel. +34961340860
Updated (DD/MM/YYYY): 06/05/2025

SOUND WITH SOUL

Boîtier

Construction de l'enceinte	Aluminium
Couleur	Blanc
Classement IP	IP66
Profondeur	125 mm (4,9 in)
Dimensions (H x L x P)	355 x 125 x 125 mm 14,0 x 4,9 x 4,9 in
Poids Net	5,3 kg (11,7 lb)

Composants

Driver MF	3P16

DIMENSIONS

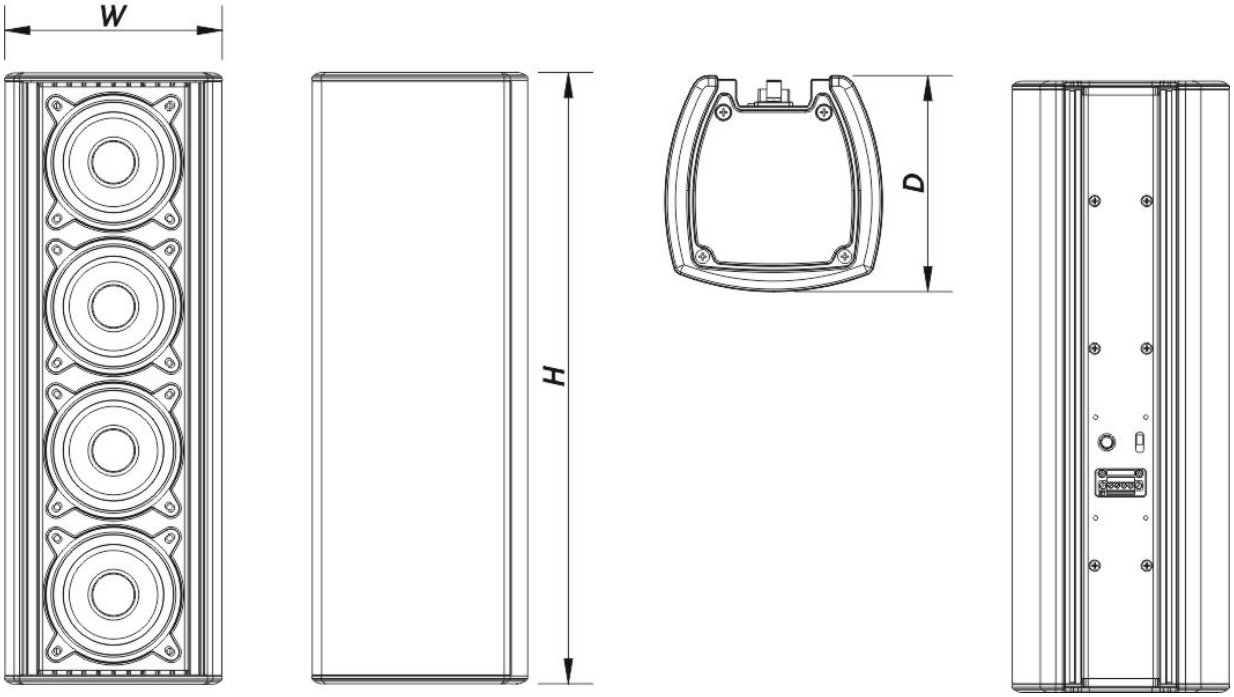

Q-43-TW

DAS Audio Group, S.L. - C/ Islas Baleares 24 - 46988
Fuente del Jarro - Valencia - Spain - Tel. +34961340860
Updated (DD/MM/YYYY): 06/05/2025

SOUND WITH SOUL

INFORMATIONS DE COMMANDE

Modèle	Description	P/N
Système		
Q-43-TW		10434030
Pièces Détachées		
3P16	Cône Transducteur	20208712
F-Q-43-T	Filter	20140142
LAMP-F-21	Lamp	30000535
Accessoires		
AXC-AT2	Installation & Stacking Acc.	10104311
AXC-Q-W	Installation & Stacking Acc.	10105147
AXC-ZT2	Installation & Stacking Acc.	10104325
AXW-4-W	Installation & Stacking Acc.	10104173
AXW-5-W	Installation & Stacking Acc.	10104174
JP-Q-W	Installation & Stacking Acc.	10102974
KIT-IP-Q-W	Installation & Stacking Acc.	10434091

Q-43-TW

DAS Audio Group, S.L. - C/ Islas Baleares 24 - 46988
Fuente del Jarro - Valencia - Spain - Tel. +34961340860
Updated (DD/MM/YYYY): 06/05/2025

SOUND WITH SOUL