VANTEC SERIES

VANTEC-15

DAS Audio Group, S.L. - C/ Islas Baleares 24 - 46988
Fuente del Jarro - Valencia - Spain - Tel. +34961340860
Updated (DD/MM/YYYY): 16/04/2025

SOUND WITH SOUL

PRINCIPALES CARACTÉRISTIQUES

- Système 2 voies à large gamme
- Haut parleur de graves de 15F
- Moteur de compression 1" optimisé par FEM
- Conception de l'enceinte pour d'être utilisée de moniteur
- Points de suspension integrées
- Support pour tige avec angle double (0°/10°)

DESCRIPTION

Le VANTEC-15 est un système passif à large gamme et à deux voies qui utilise un haut-parleur de graves 12F et un moteur de compression de 1" optimisé par FEM.

L'enceinte multi-angle est construite en contreplaqué bouleau et protégée par une couche de peinture noire ISO-flex DAS. Elle est dotée de deux poignées de transport et d'une robuste grille en acier. Elle a un support pour trépied de 35 mm avec angle double (0°/10°).

VANTEC-15

DAS Audio Group, S.L. - C/ Islas Baleares 24 - 46988
Fuente del Jarro - Valencia - Spain - Tel. +34961340860
Updated (DD/MM/YYYY): 16/04/2025

SOUND WITH SOUL

DONNÉES TECHNIQUES

Performance

Gamme de fréquences (-10 dB)	60 Hz – 20 kHz
Couverture Horizontale (-6 dB)	90°
Couverture Verticale	50°
Impédance Nominale	8 ohms
Puissance RMS	500 W
Puissance (crête)	2000 W
Sensibilité sur l'axe 1 W/1 m	99 dB SPL
SPL Maximum 1 W/1 m (crête)	135 dB

Connecteurs

Connecteur Entrée Audio	1 x speakON NL4
Connecteur Sortie Audio	1 x speakON NL4

Boîtier

Construction de l'enceinte	Contreplaqué de Bouleau,
Géométrie l'enceinte	Trapézoïdale
Rigging	M10 Rigging Points
Finition	ISO-flex Paint
Couleur	Noir
Profondeur	380 mm (17,5 in)
Dimensions (H x L x P)	720 x 445 x 380 mm 28,3 x 18,0 x 17,5 in
Poids Net	23,5 kg (51,8 lb)

VANTEC-15

DAS Audio Group, S.L. - C/ Islas Baleares 24 - 46988
Fuente del Jarro - Valencia - Spain - Tel. +34961340860
Updated (DD/MM/YYYY): 16/04/2025

SOUND WITH SOUL

Composants	
Transducteur LF	M-28
Transducteur HF	15FV
Diffuseur/Guide D'ondes	BC-95

Livraison	
Dimensions de l'emballage (H x W x D)	815 x 451 x 526 mm 32,1 x 17,8 x 20,7 in
Poids à la Livraison	26,0 kg (57,3 lb)

DIMENSIONS

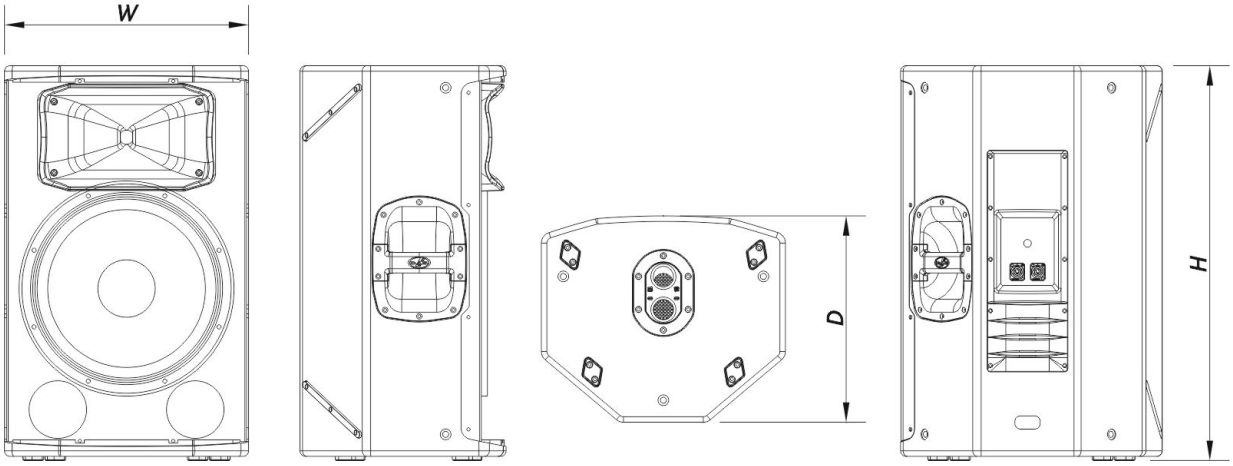

INFORMATIONS DE COMMANDE

Modèle	Description	P/N
Système		
VANTEC-15		10431060

VANTEC-15

DAS Audio Group, S.L. - C/ Islas Baleares 24 - 46988
Fuente del Jarro - Valencia - Spain - Tel. +34961340860
Updated (DD/MM/YYYY): 16/04/2025

SOUND WITH SOUL

Pièces Détachées

15FV	Transducteur	20208900
BC-95	Trompe	30006213
F-VT15	Filter	30006227
GM-15FV	Kit de remembranage	20208500
LAMP-F-21	Lamp	30000535
M-28	Moteur de Compresión	20208800

Accessoires

ANL-2	Accessoires de Suspension	10101020
FUN-VT15	Accessoires de Transport	10103720
SPK4-1	Accessoires électroniques	20502000
SPK4-10	Accessoires électroniques	20502001
SPK4-20	Accessoires électroniques	20502002
TRD-2-PACK	Installation & Stacking Acc.	10104012
TRD-6	Installation & Stacking Acc.	10104470
TRD-7	Installation & Stacking Acc.	10104471

VANTEC-15

DAS Audio Group, S.L. - C/ Islas Baleares 24 - 46988
Fuente del Jarro - Valencia - Spain - Tel. +34961340860
Updated (DD/MM/YYYY): 16/04/2025

SOUND WITH SOUL