artec 500 series

ARTEC-S15

DAS Audio Group, S.L. - C/ Islas Baleares 24 - 46988
Fuente del Jarro - Valencia - Spain - Tel. +34961340860
Updated (DD/MM/YYYY): 16/04/2025

SOUND WITH SOUL

CARACTERÍSTICAS PRINCIPALES

·
Sistema subgraves bass-reflex

· Altavoz de 15" para bajas frecuencias
· Graves precisos y contundentes
· Zócalo para mástil

DESCRIPCIÓN

ARTEC-S15 es un subgrave pasivo diseñado para proporcionar una potente extensión de bajas frecuencias en sistemas de sonido de biamplificación. Equipado con un transductor de 15" modelo 15LXN, con una bobina de 4", el ARTEC-S15 está optimizado para ofrecer una respuesta profunda y contundente en el rango de 45 Hz a 138 Hz, con una presión sonora máxima de 137 dB SPL. El sistema está diseñado con una configuración bass-reflex, lo que maximiza la eficiencia del manejo de potencia y mejora el rendimiento acústico. El recinto está fabricado en contrachapado de abedul y recubierto con el resistente acabado ISO-flex, lo que garantiza su durabilidad en entornos exigentes. El frontal está protegido con una rejilla de acero perforado, tratada contra la corrosión, asegurando una larga vida útil incluso en condiciones exigentes. El ARTEC-S15 tiene un vaso para soportes de sistemas, lo que facilita su integración en configuraciones más amplias. Además, cuenta con asas laterales reforzadas con acero para facilitar su transporte. Con una capacidad de potencia de 800 W RMS y 3200 W de potencia pico, el ARTEC-S15 es una solución robusta y eficiente para instalaciones de sonido que requieren una excelente respuesta en bajas frecuencias.

ARTEC-S15

DAS Audio Group, S.L. - C/ Islas Baleares 24 - 46988
Fuente del Jarro - Valencia - Spain - Tel. +34961340860
Updated (DD/MM/YYYY): 16/04/2025

SOUND WITH SOUL

DATOS TÉCNICOS

Prestaciones

Rango de Frecuencia (-10 dB)	45 Hz – 138 Hz
Impedancia Nominal	8 ohms
Potencia RMS	800 W
Potencia (pico)	3200 W
Sensibilidad en el Eje 1 W/1 m	99 dB SPL
SPL Máximo 1W/1 m (pico)	137 dB

Conectores

Conector de Entrada de Audio	1 x speakON NL4
Conector Salida de Audio	1 x speakON NL4

Recinto

Construcción del Recinto	Contrachapado de Abedul
Geometría del Recinto	Rectangular
Rigging	M10 Rigging Points
Acabado	Pintura ISO-flex
Color	Negro
Profundidad	585 mm (23,0 in)
Dimensiones (Al x An x Pr)	515 x 465 x 585 mm 20,3 x 18,3 x 23,0 in
Peso Neto	32,0 kg (70,6 lb)

ARTEC-S15

DAS Audio Group, S.L. - C/ Islas Baleares 24 - 46988
Fuente del Jarro - Valencia - Spain - Tel. +34961340860
Updated (DD/MM/YYYY): 16/04/2025

SOUND WITH SOUL

Componentes	
Transductor LF	15LXN

Envío	
Dimensiones de Embalaje (H x W x D)	580 x 510 x 632 mm 22,8 x 20,1 x 24,9 in
Peso de Envío	34,5 kg (76,1 lb)

DIMENSIONES

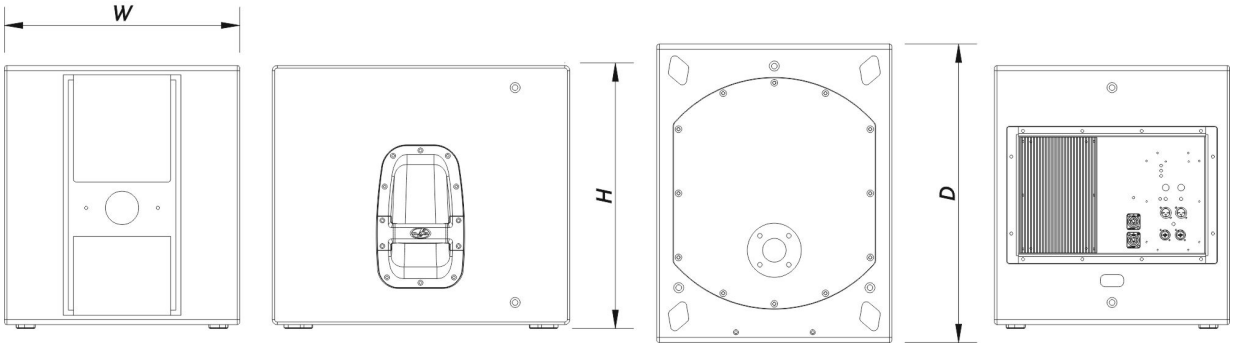

INFORMACIÓN DE PEDIDOS

Modelo	Descripción	P/N
Sistema		
ARTEC-S15		10423700
Piezas de Recambio		
15LXN	Cono Transductor	10214360
GM-15LX	Kit de Reconado	20208320

ARTEC-S15

DAS Audio Group, S.L. - C/ Islas Baleares 24 - 46988
Fuente del Jarro - Valencia - Spain - Tel. +34961340860
Updated (DD/MM/YYYY): 16/04/2025

SOUND WITH SOUL

Accesorios

ANL-2	Accesorios de Suspensión	10101020
TRD-6	Installation & Stacking Acc.	10104470

ARTEC-S15

DAS Audio Group, S.L. - C/ Islas Baleares 24 - 46988
Fuente del Jarro - Valencia - Spain - Tel. +34961340860
Updated (DD/MM/YYYY): 16/04/2025

SOUND WITH SOUL