DECO series

DECO-5-T

DAS Audio Group, S.L. - C/ Islas Baleares 24 - 46988
Fuente del Jarro - Valencia - Spain - Tel. +34961340860
Updated (DD/MM/YYYY): 17/01/2025

SOUND WITH SOUL

CARACTERÍSTICAS PRINCIPALES

- Altavoz de techo de 5"
- Ancho de banda 70 Hz – 15 kHz
- Transformador Multi-tap 70V/100V
- Sencillo sistema de montaje con lengüetas
- Reja diseño frameless con opción en negro

DESCRIPCIÓN

La serie DECO es una familia de altavoces de techo con impacto visual mínimo gracias a su innovador diseño mecánico que incorpora rejas fijadas con potentes imanes de neodimio que cubren todo el sistema facilitando su integración con el entorno. Todos los modelos de la serie incluyen altavoces con conos de polipropileno lo cual garantiza su fiabilidad en ambientes húmedos. El diseño de las suspensiones de goma proporciona gran capacidad de desplazamiento reduciendo altamente los niveles de distorsión en baja frecuencia. Todos los modelos de la serie son blancos, pero se pueden adquirir rejas negras como opción para integración en ambientes con techos oscuros.

El modelo DECO-5T es un sistema acústico de 5" de amplia gama para montaje en techo. Incluye transformador de 6W en línea de 100V especialmente diseñado para trabajar en alta impedancia. Incorpora un altavoz de doble cono de 5,25" y una bobina de 1". Gracias al diseño "frameless" de la rejilla, el sistema apenas sobresale de la superficie del techo 3 mm haciéndolo prácticamente invisible.

DECO-5-T

DAS Audio Group, S.L. - C/ Islas Baleares 24 - 46988
Fuente del Jarro - Valencia - Spain - Tel. +34961340860
Updated (DD/MM/YYYY): 17/01/2025

SOUND WITH SOUL

DATOS TÉCNICOS

Prestaciones

Rango de Frecuencia (-10 dB)	70 Hz – 15 kHz
Impedancia Nominal	8 ohms
Cobertura Cónica	100°
Tomas Transformador 70 V	Tap1, 1.5 W. Tap2, 3 W. Tap3 6 W.
Tomas Transformador 100 V	Tap1, 3 W. Tap2, 6 W. Tap3 X.
Sensibilidad en el Eje 1 W/1 m	89 dB SPL
SPL Máximo 1W/1 m (pico)	108 dB
Amplificador Recomendado	INTEGRAL-A402 INTEGRAL-A404 INTEGRAL-A1002 INTEGRAL-A1004 INTEGRAL-A1602 INTEGRAL-A1604 INTEGRAL-MA1004 INTEGRAL-MA1604
Procesador Recomendado	INTEGRAL-M88 INTEGRAL-MA1604 INTEGRAL-MA1004

Conectores

Conector de Entrada de Audio	Spring Terminals
Conector Salida de Audio	Spring Terminals

Recinto

Geometría del Recinto	Redondo
Color	Blanco

DECO-5-T

DAS Audio Group, S.L. - C/ Islas Baleares 24 - 46988
Fuente del Jarro - Valencia - Spain - Tel. +34961340860
Updated (DD/MM/YYYY): 17/01/2025

SOUND WITH SOUL

Diámetro de Recorte	181 mm (7,2 in)
Profundidad	75 mm (3,0 in)
Dimensiones (Al x An x Pr)	205 x 205 x 75 mm 8,0 x 8,0 x 3,0 in
Peso Neto	0,9 kg (2,0 lb)
Envío	
Dimensiones de Embalaje (H x W x D)	250 x 230 x 370 mm 9,8 x 9,1 x 14,6 in
Peso de Envío	1,0 kg (2,2 lb)

DIMENSIONES

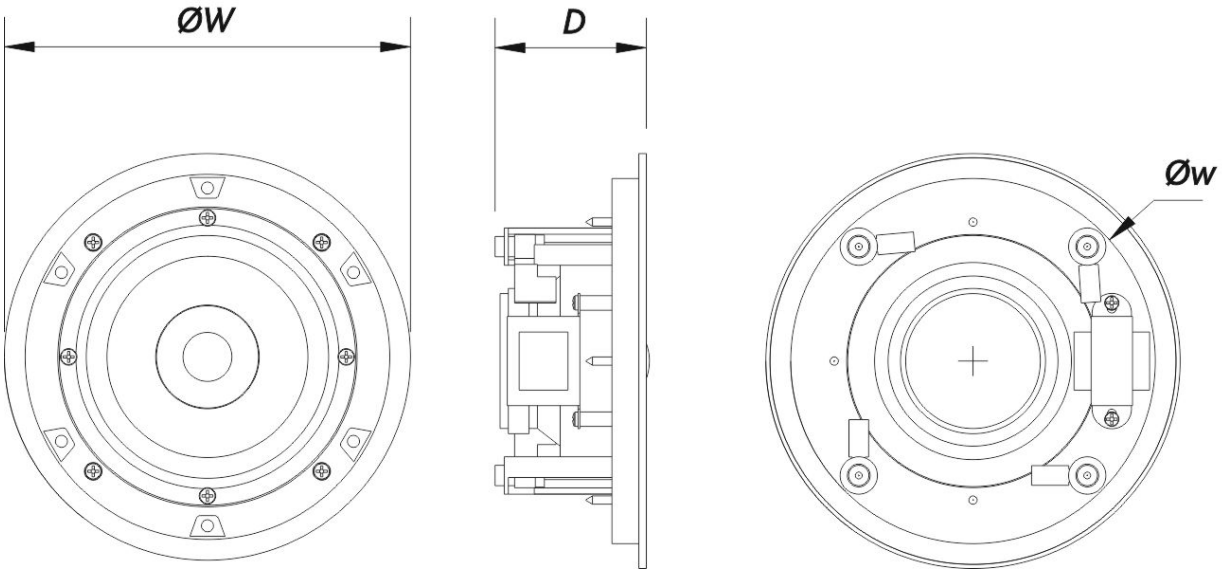

INFORMACIÓN DE

Modelo	Descripción	P/N

DECO-5-T

DAS Audio Group, S.L. - C/ Islas Baleares 24 - 46988
Fuente del Jarro - Valencia - Spain - Tel. +34961340860
Updated (DD/MM/YYYY): 17/01/2025

SOUND WITH SOUL

PEDIDOS

Sistema

DECO-5-T		10213201

Accesorios

GR-DC5	Installation & Stacking Acc.	20220500

DECO-5-T

DAS Audio Group, S.L. - C/ Islas Baleares 24 - 46988
Fuente del Jarro - Valencia - Spain - Tel. +34961340860
Updated (DD/MM/YYYY): 17/01/2025

SOUND WITH SOUL