DECO series

DECO-5-T

DAS Audio Group, S.L. - C/ Islas Baleares 24 - 46988
Fuente del Jarro - Valencia - Spain - Tel. +34961340860
Updated (DD/MM/YYYY): 17/01/2025

SOUND WITH SOUL

CARACTERÍSTICAS PRINCIPAIS

- Alto-falante de 5"
- Largura de banda 70 Hz - 15 kHz
- Transformador multipasso 70V / 100V
- Sistema de montagem simples
- Design de grelha frameless com opção preta

DESCRIÇÃO

A série DECO é uma família de alto-falantes de teto com mínimo impacto visual graças a seu inovador desenho mecânico que incorpora grelhas fixadas com poderosos ímãs de neodímio que cobrem todo o sistema facilitando sua integração com o ambiente. Todos os modelos da série incluem alto-falantes com cones de polipropileno, garantindo a confiabilidade em ambientes úmidos. O formato das suspensões de borracha proporciona uma alta capacidade de deslocamento com níveis altamente reduzidos de distorção de baixa frequência. Todos os modelos da série são brancos, mas as grades pretas estão disponíveis como opção para integração em ambientes de teto escuro.

O modelo DECO-5T é um sistema acústico de 5" de amplo alcance para montagem em teto. Ele inclui um transformador em linha de 6W 100V especialmente projetado para operações de alta impedância. Ele incorpora um alto-falante duplo de 5,25" e uma bobina de voz de 1". Graças ao desenho da grelha sem moldura, o sistema mal se projeta da superfície do teto em 3 mm, tornando-o praticamente invisível.

DECO-5-T

DAS Audio Group, S.L. - C/ Islas Baleares 24 - 46988
Fuente del Jarro - Valencia - Spain - Tel. +34961340860
Updated (DD/MM/YYYY): 17/01/2025

SOUND WITH SOUL

DADOS TÉCNICOS

Desempenho

Gama de Frequências (-10 dB)	70 Hz – 15 kHz
Impedância Nominal	8 ohms
Cobertura Cônica	100°
Transformador 70 V	Tap1, 1.5 W. Tap2, 3 W. Tap3 6 W.
Transformador 100 V	Tap1, 3 W. Tap2, 6 W. Tap3 X.
Sensibilidade no Eixo 1 W/1 m	89 dB SPL
SPL Máximo 1W/1 m (pico)	108 dB
Amplificador Recomendado	INTEGRAL-A402 INTEGRAL-A404 INTEGRAL-A1002 INTEGRAL-A1004 INTEGRAL-A1602 INTEGRAL-A1604 INTEGRAL-MA1004 INTEGRAL-MA1604
Processador Recomendado	INTEGRAL-M88 INTEGRAL-MA1604 INTEGRAL-MA1004

Conectores

Conector de Entrada de Áudio	Spring Terminals
Conector de Saída de Áudio	Spring Terminals

Recinto

Geometria do Gabinete	Redondo
Cor	Branco

DECO-5-T

DAS Audio Group, S.L. - C/ Islas Baleares 24 - 46988
Fuente del Jarro - Valencia - Spain - Tel. +34961340860
Updated (DD/MM/YYYY): 17/01/2025

SOUND WITH SOUL

Diâmetro de Recorte	181 mm (7,2 in)
Profundidade	75 mm (3,0 in)
Dimensões (A x L x P)	205 x 205 x 75 mm 8,0 x 8,0 x 3,0 in
Peso Neto	0,9 kg (2,0 lb)
Envio	
Dimensões da Embalagem (A x L x P)	250 x 230 x 370 mm 9,8 x 9,1 x 14,6 in
Peso de Expedição	1,0 kg (2,2 lb)

DIMENSÕES

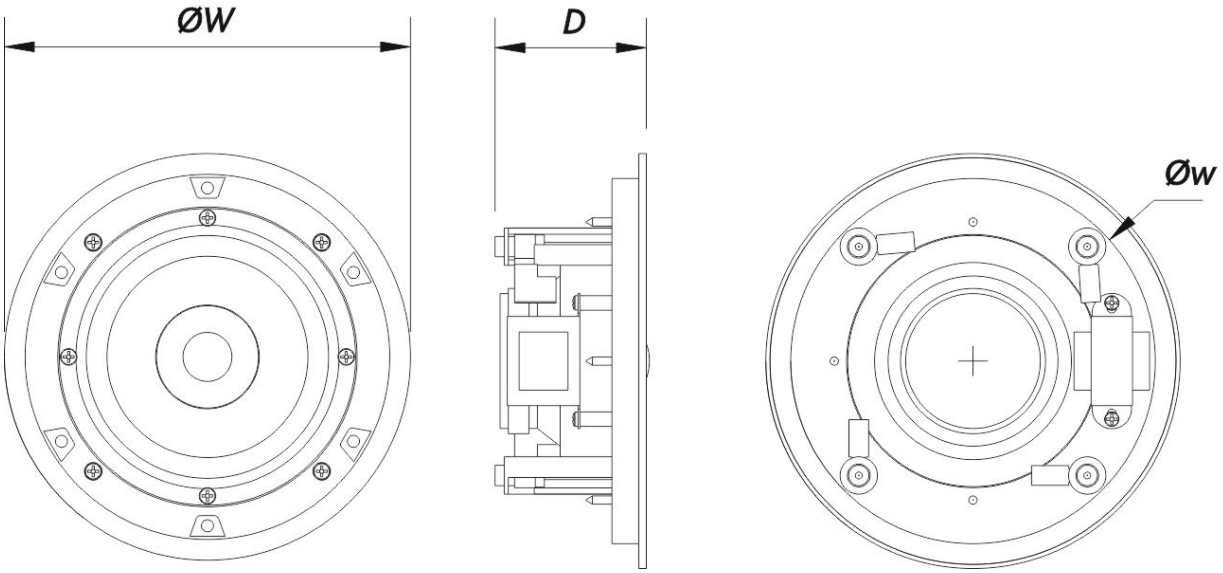

INFORMAÇÕES

Modelo	Descrição	P/N

DECO-5-T

DAS Audio Group, S.L. - C/ Islas Baleares 24 - 46988
Fuente del Jarro - Valencia - Spain - Tel. +34961340860
Updated (DD/MM/YYYY): 17/01/2025

SOUND WITH SOUL

SOBRE PEDIDOS

Sistema

DECO-5-T		10213201

Acessórios

GR-DC5	Installation & Stacking Acc.	20220500

DECO-5-T

DAS Audio Group, S.L. - C/ Islas Baleares 24 - 46988
Fuente del Jarro - Valencia - Spain - Tel. +34961340860
Updated (DD/MM/YYYY): 17/01/2025

SOUND WITH SOUL