DECO series

DECO-80-T

DAS Audio Group, S.L. - C/ Islas Baleares 24 - 46988
Fuente del Jarro - Valencia - Spain - Tel. +34961340860
Updated (DD/MM/YYYY): 23/01/2025

SOUND WITH SOUL

HAUPTMERKMALE

- 2-Wege 8" Koaxial-Hochleistungs-Deckensystem
- Multi-Tap-Transformator 8 Ohm & 70V/100V
- Automatisch verriegelnde Laschen für handfreie Montage
- Front-Wahlschalter für Leistungseinstellungen
- PK-80T-Zubehör für hängende Montage, erhältlich in Weiß oder Schwarz
- Rahmenloses Kühlergrill-Design, erhältlich in Weiß oder Schwarz

BESCHREIBUNG

Der DECO-80-T ist ein fortschrittliches Deckenlautsprechersystem, das für erstklassige Audioleistung und nahtlose ästhetische Integration entwickelt wurde. Mit einem robusten Stahlgehäuse und einer langlebigen Polypropylen-Front bietet es eine konische Abdeckung von 110°. Für Anpassungsfähigkeit ausgelegt, ist es mit einem 4-Wege-Phoenix-Anschluss für einfache Ein- und Ausgangsverbindungen ausgestattet. Der DECO-80-T arbeitet mit einer Nennimpedanz von 8 Ohm oder in einem 100-V-Leitungssystem, mit Leistungseinstellungen von 15 W, 30 W und 60 W, die an der Vorderseite zugänglich sind. Mit einer RMS-Leistung von 125 W und einer Spitzenleistung von 500 W sowie einem maximalen Schalldruckpegel von 121 dB liefert er robusten und klaren Klang.

Sein kompaktes Design mit einem Ausschnittdurchmesser von 290 mm ermöglicht eine problemlose Installation in verschiedenen Deckenumgebungen. Mit Abmessungen von 321 x 321 x 220 mm und einem Gewicht von 5,8 kg erreicht er eine ideale Balance zwischen Größe, Leistung und ästhetischer Diskretion. Das Zubehör PK-80T verwandelt ihn in einen Hängelautsprecher, der eine flexiblere Platzierung und bessere Klangausrichtung ermöglicht, besonders vorteilhaft in Räumen mit offener Architektur oder dort, wo eine traditionelle Deckenmontage nicht optimal ist. Erhältlich in Schwarz und Weiß, fügt sich die DECO-Serie nahtlos in jedes Interieur ein.

Für optimale Leistung koppeln Sie den DECO-80-T mit den Verstärkern INTEGRAL-A1002 oder INTEGRAL-A1604. Durch den Einsatz der Integral-Matrix und Prozessoren, die vollständig mit ALMA™ kompatibel sind, werden die Fähigkeiten der Lautsprecher durch benutzerdefinierte Voreinstellungen und umfassende Überwachung und Steuerung verbessert, was ein müheloses Systemmanagement und maximale Audioqualität gewährleistet.

Die Modellierungsdaten für DECO-40-T / DECO-40-LP / DECO-65-T / DECO-80-T / DECO-80-TS sind gültig für EASE Focus, EASE Evac und EASE Address.

DECO-80-T

SPEZIFIKATIONEN

Leistung

Frequenzbereich (-10 dB)	55 Hz – 20 kHz
Nennimpedanz	8 ohms
Konische Abdeckung	110°
70 V Transformatorbuchsen	8 Ω / 7.5 W / 15 W / 30 W
100 V Transformatorbuchsen	8 Ω / 15 W / 30 W / 60 W
Belastbarkeit RMS	125 W
Belastbarkeit (Peak)	500 W
Empfindlichkeit auf der Achse 1 W/1 m	94 dB SPL
Maximaler SPL 1 W/1 m (Peak)	121 dB
Empfohlener Verstärker	INTEGRAL-A402 INTEGRAL-A404 INTEGRAL-A1002 INTEGRAL-A1004 INTEGRAL-A1602 INTEGRAL-A1604 INTEGRAL-MA1004 INTEGRAL-MA1604
Empfohlener Prozessor	INTEGRAL-M88 INTEGRAL-MA1604 INTEGRAL-MA1004 INTEGRAL-M26X

Anschlüsse

Audio-Eingangsanschluss	4-way Phoenix 3.8 mm

DECO-80-T

DAS Audio Group, S.L. - C/ Islas Baleares 24 - 46988
Fuente del Jarro - Valencia - Spain - Tel. +34961340860
Updated (DD/MM/YYYY): 23/01/2025

SOUND WITH SOUL

Gehäuse

Gehäusekonstruktion	Steel
Gehäuse Geometrie	Rund
Ausschnittdurchmesser	290 mm (11,4 in)
Tiefe	220 mm (8,7 in)
Abmessungen (H x B x T)	321 x 321 x 220 mm 12,6 x 12,6 x 8,7 in
Nettogewicht	5,8 kg (12,8 lb)

Komponenten

MF Driver	8GV

ABMESSUNGEN

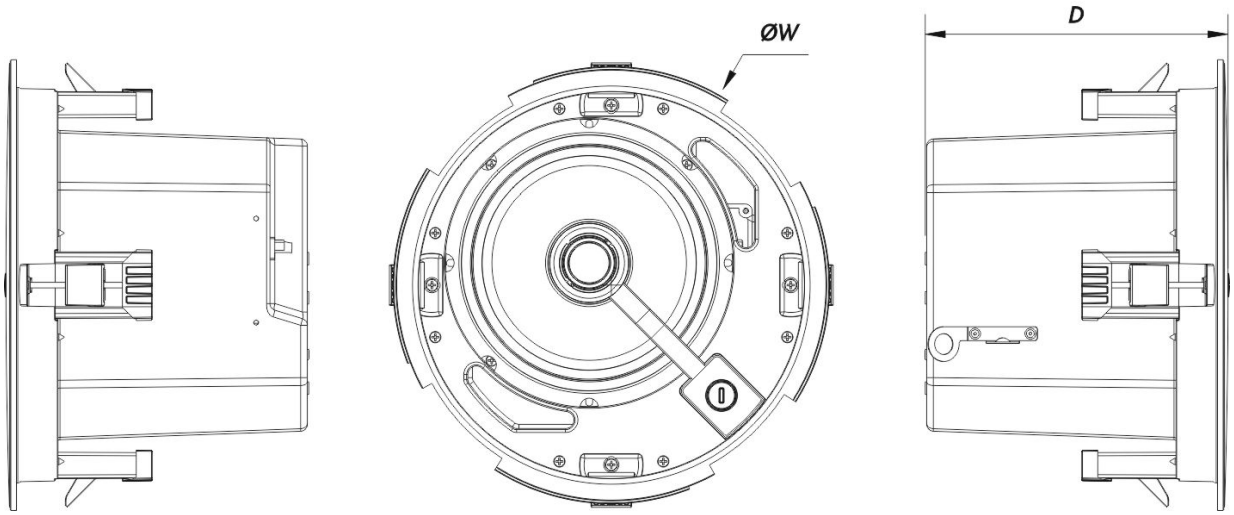

BESTELLINFORMAT

Modell	Beschreibung	P/N

DECO-80-T

DAS Audio Group, S.L. - C/ Islas Baleares 24 - 46988
Fuente del Jarro - Valencia - Spain - Tel. +34961340860
Updated (DD/MM/YYYY): 23/01/2025

SOUND WITH SOUL

IONEN

System

DECO-80-T		10213240

Ersatzteile

8GV	Konustreiber	20208984

Zubehör

KIT-IP-DECO	Installation & Stacking Acc.	20301010
PK-80T	Installation & Stacking Acc.	10213420
PK-80TW	Installation & Stacking Acc.	10213450
SP-PRE-DECO-80T	Installation & Stacking Acc.	10213302

DECO-80-T

DAS Audio Group, S.L. - C/ Islas Baleares 24 - 46988
Fuente del Jarro - Valencia - Spain - Tel. +34961340860
Updated (DD/MM/YYYY): 23/01/2025

SOUND WITH SOUL