# DECO series

# DECO-80-T

DAS Audio Group, S.L. - C/ Islas Baleares 24 - 46988
Fuente del Jarro - Valencia - Spain - Tel. +34961340860
Updated (DD/MM/YYYY): 23/01/2025

SOUND WITH SOUL

## PRINCIPALES CARACTÉRISTIQUES

- Système de plafond 2 voies 8" coaxial haute performance
- Transformateur multi-tap 8 ohms & 70V/100V
- Languettes à verrouillage automatique pour un montage mains libres
- Sélecteur frontal pour le réglage de la puissance
- Accessoire PK-80T pour montage suspendu, disponible en blanc ou noir
- Grille sans cadre, disponible en blanc ou noir

## DESCRIPTION

Le DECO-80-T est un système d'enceintes de plafond avancé conçu pour offrir des performances audio de premier ordre et une intégration esthétique sans faille. Doté d'un boîtier robuste en acier et d'une façade en polypropylène durable, il offre une couverture conique de 110°. Conçu pour être adaptable, il est équipé d'un connecteur Phoenix à 4 voies pour faciliter les connexions d'entrée et de sortie. Le DECO-80-T fonctionne à une impédance nominale de 8 ohms ou dans un système de ligne de 100 V, avec des réglages de puissance de 15 W, 30 W et 60 W accessibles en façade. Avec une puissance RMS de 125 W et une puissance maximale de 500 W, ainsi qu'un niveau de pression acoustique maximal de 121 dB, il offre un son robuste et clair.

Sa conception compacte, avec un diamètre de découpe de 290 mm, permet une installation facile dans divers environnements de plafond. Mesurant 321 x 321 x 220 mm et pesant 5,8 kg, il offre un équilibre entre taille, puissance et discrétion esthétique. L'accessoire PK-80T le transforme en haut-parleur suspendu, offrant une plus grande flexibilité de placement et une meilleure direction du son, ce qui est particulièrement utile dans les espaces à architecture ouverte ou là où l'installation au plafond traditionnelle n'est pas optimale. Disponible en noir et blanc, la série DECO s'intègre parfaitement à tout design intérieur.

Pour des performances optimales, associez le DECO-80-T aux amplificateurs INTEGRAL-A1002 ou INTEGRAL-A1604. L'utilisation de la matrice et des processeurs Integral, entièrement compatibles avec ALMA™, améliore les capacités des enceintes grâce à des préréglages personnalisés et à un contrôle et une surveillance complets, garantissant une gestion sans effort du système et une qualité audio maximale.

Les données de modélisation des DECO-40-T / DECO-40-LP / DECO-65-T / DECO-80-T / DECO-80-TS sont valides pour EASE Focus, EASE Evac et EASE Address.

# DECO-80-T

DAS Audio Group, S.L. - C/ Islas Baleares 24 - 46988
Fuente del Jarro - Valencia - Spain - Tel. +34961340860
Updated (DD/MM/YYYY): 23/01/2025

SOUND WITH SOUL

## DONNÉES TECHNIQUES

### Performance

| | |
|---|---|
| Gamme de fréquences (-10 dB) | 55 Hz – 20 kHz |
| Impédance Nominale | 8 ohms |
| Couverture Conique | 110° |
| Prises de transformateur 70 V | 8 Ω / 7.5 W / 15 W / 30 W |
| Prises de transformateur 100 V | 8 Ω / 15 W / 30 W / 60 W |
| Puissance RMS | 125 W |
| Puissance (crête) | 500 W |
| Sensibilité sur l'axe 1 W/1 m | 94 dB SPL |
| SPL Maximum 1 W/1 m (crête) | 121 dB |
| Amplificateur Recommandé | INTEGRAL-A402<br>INTEGRAL-A404<br>INTEGRAL-A1002<br>INTEGRAL-A1004<br>INTEGRAL-A1602<br>INTEGRAL-A1604<br>INTEGRAL-MA1004<br>INTEGRAL-MA1604 |
| Processeur recommandé | INTEGRAL-M88<br>INTEGRAL-MA1604<br>INTEGRAL-MA1004<br>INTEGRAL-M26X |

### Connecteurs

| | |
|---|---|
| Connecteur Entrée Audio | 4-way Phoenix 3.8 mm |

# DECO-80-T

DAS Audio Group, S.L. - C/ Islas Baleares 24 - 46988
Fuente del Jarro - Valencia - Spain - Tel. +34961340860
Updated (DD/MM/YYYY): 23/01/2025

SOUND WITH SOUL

## Boîtier

| | |
|---|---|
| Construction de l'enceinte | Steel |
| Géométrie l'enceinte | Rond |
| Diamètre de Découpe | 290 mm (11,4 in) |
| Profondeur | 220 mm (8,7 in) |
| Dimensions (H x L x P) | 321 x 321 x 220 mm<br>12,6 x 12,6 x 8,7 in |
| Poids Net | 5,8 kg ( 12,8 lb ) |

## Composants

| | |
|---|---|
| Driver MF | 8GV |

## DIMENSIONS

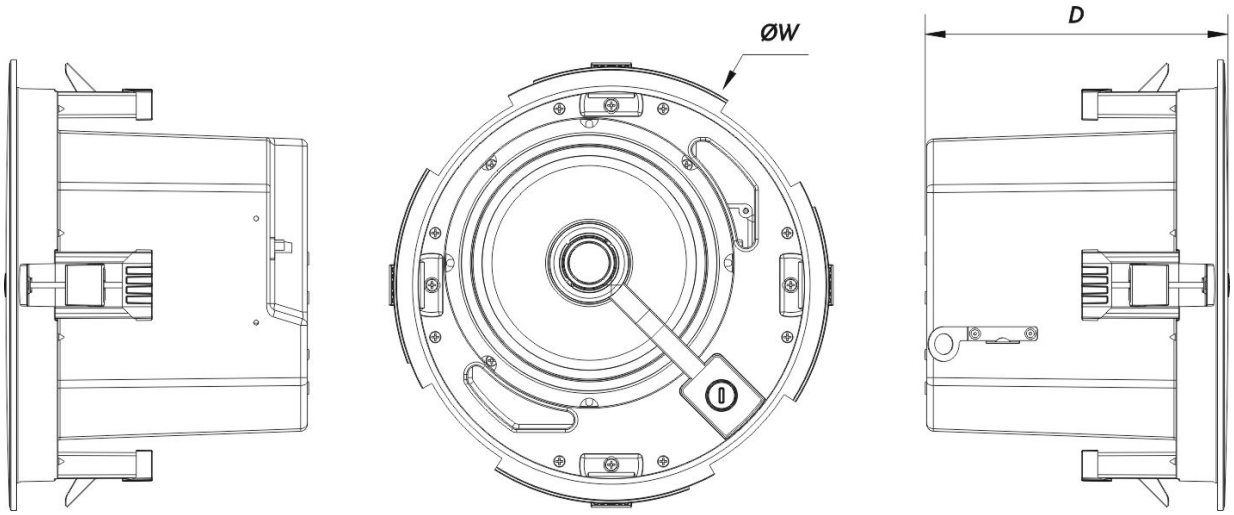


## INFORMATIONS DE

| Modèle | Description | P/N |
|---|---|---|

# DECO-80-T

DAS Audio Group, S.L. - C/ Islas Baleares 24 - 46988
Fuente del Jarro - Valencia - Spain - Tel. +34961340860
Updated (DD/MM/YYYY): 23/01/2025

SOUND WITH SOUL

## COMMANDE

### Système

| | | |
|---|---|---|
| DECO-80-T | | 10213240 |

### Pièces Détachées

| | | |
|---|---|---|
| 8GV | Cône Transducteur | 20208984 |

### Accessoires

| | | |
|---|---|---|
| KIT-IP-DECO | Installation & Stacking Acc. | 20301010 |
| PK-80T | Installation & Stacking Acc. | 10213420 |
| PK-80TW | Installation & Stacking Acc. | 10213450 |
| SP-PRE-DECO-80T | Installation & Stacking Acc. | 10213302 |

# DECO-80-T

DAS Audio Group, S.L. - C/ Islas Baleares 24 - 46988
Fuente del Jarro - Valencia - Spain - Tel. +34961340860
Updated (DD/MM/YYYY): 23/01/2025

SOUND WITH SOUL