Altea 400

ALTEA-408A

DAS Audio Group, S.L. - C/ Islas Baleares 24 - 46988
Fuente del Jarro - Valencia - Spain - Tel. +34961340860
Updated (DD/MM/YYYY): 05/05/2025

SOUND WITH SOUL

CARACTERÍSTICAS PRINCIPALES

- Sistema multi propósito con posición monitor
- Amplificador ultra ligero Clase D con SMPS
- Recinto de polipropileno de gran ligereza
- DSP de 24-bit con pantalla digital
- Cinco preajustes de serie
- Memorias definible por el usuario
- Ecualizador de 3 bandas
- Modo pausa
- Puntos de volado

DESCRIPCIÓN

ALTEA-408A es un sistema de sonido autoamplificado de 8", diseñado para ofrecer una calidad excepcional en una gran variedad de aplicaciones, desde eventos pequeños hasta su uso como monitor de escenario. Capaz de alcanzar una presión sonora máxima de 123 dB SPL, este sistema portátil y versátil proporciona un rendimiento potente y dinámico. Fabricado en polipropileno de alta calidad con un diseño multiángulo, es ligero y resistente, lo que facilita su integración tanto en instalaciones fijas como en aplicaciones móviles.

Equipado con un amplificador de Clase D de doble canal que ofrece 800 W de potencia pico y 400 W continuos, el ALTEA-408A garantiza un amplio rango dinámico y una distorsión mínima. El procesamiento de señal avanzado incluye filtros FIR (Finite Impulse Response) para una mayor precisión acústica. Los controles de ecualización, modos de voz, retardo y ganancia son fácilmente ajustables mediante un mando giratorio y una pantalla LCD en la parte trasera del sistema.

El altavoz de 8" (modelo 8GV) proporciona unos graves profundos y controlados, mientras que el motor de compresión M-32 con salida de 1" se encarga de las altas frecuencias, optimizado mediante simulación FEM para garantizar una dispersión uniforme de 90° x 90°.

Con un peso de solo 9,5 kg y equipado con asas ergonómicas y puntos de rigging M8, el ALTEA-408A es fácil de transportar e instalar, convirtiéndose en una solución fiable y eficiente tanto para directo como para instalaciones fijas.

ALTEA-408A

DAS Audio Group, S.L. - C/ Islas Baleares 24 - 46988
Fuente del Jarro - Valencia - Spain - Tel. +34961340860
Updated (DD/MM/YYYY): 05/05/2025

SOUND WITH SOUL

DATOS TÉCNICOS

Prestaciones

Rango de Frecuencia (-10 dB)	70 Hz - 20 kHz
Cobertura Horizontal (-6 dB)	90°
Cobertura Vertical	90°
SPL Máximo 1W/1 m (pico)	123 dB

ELECTRÓNICA Y CONECTORES

Potencia Nominal Amplificador (continua)	400 W
Potencia Nominal Amplificador (pico)	800 W
Tipo de Entrada	Balanced
Impedancia de Entrada	20 kohms
Sensibilidad de Entrada	1.95 V (+8 dBu)
Conector de Señal de Entrada	2 x Female XLR
AUX Input	1 x 3.5 mm Mini Jack
Conector Loop-Thru de Audio	1 x Male XLR
Control	DAScontrol™
Current Draw 230 V / 115 V	0.8 A/1.6 A

Recinto

Construcción del Recinto	Polipropileno
Geometría del Recinto	Trapezoidal
Rigging	M8 Rigging Points
Acabado	Textured
Color	Negro

ALTEA-408A

DAS Audio Group, S.L. - C/ Islas Baleares 24 - 46988
Fuente del Jarro - Valencia - Spain - Tel. +34961340860
Updated (DD/MM/YYYY): 05/05/2025

SOUND WITH SOUL

Dimensiones (Al x An x Pr)	480 x 280 x 260 mm 18,9 x 11,0 x 10,2 in
Peso Neto	9,5 kg (20,9 lb)

Componentes

Transductor LF	8GV
Transductor HF	M-32

Envío

Dimensiones de Embalaje (H x W x D)	550 x 350 x 340 mm 21,6 x 13,8 x 13,4 in
Peso de Envío	13,0 kg (28,6 lb)

DIMENSIONES

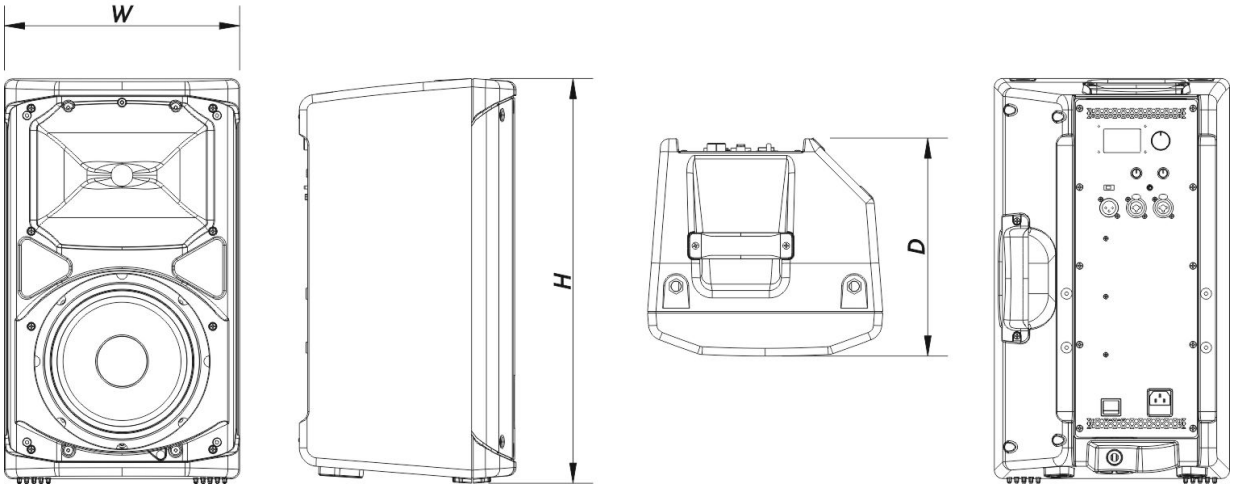

INFORMACIÓN DE

Modelo	Descripción	P/N

ALTEA-408A

DAS Audio Group, S.L. - C/ Islas Baleares 24 - 46988
Fuente del Jarro - Valencia - Spain - Tel. +34961340860
Updated (DD/MM/YYYY): 05/05/2025

SOUND WITH SOUL

PEDIDOS

Sistema

ALTEA-408A		10404991

Piezas de Recambio

8GV	Cono Transductor	20208984
M-32	Motor de Compresión	20208970
MP-ALT408A		20406690
OR300+100UM	Amplifier	20406670

Accesorios

ANL-1	Accesorios de Suspensión	10101010
ANL-1	Installation & Stacking Acc.	10101010
AXW-ALT	Installation & Stacking Acc.	10102391
FUN-AL408	Accesorios de Transporte	10103782
TRD-2-PACK	Installation & Stacking Acc.	10104012
TRD-6	Installation & Stacking Acc.	10104470
TRD-7	Installation & Stacking Acc.	10104471

ALTEA-408A

DAS Audio Group, S.L. - C/ Islas Baleares 24 - 46988
Fuente del Jarro - Valencia - Spain - Tel. +34961340860
Updated (DD/MM/YYYY): 05/05/2025

SOUND WITH SOUL