DECO series

DECO-65-T

DAS Audio Group, S.L. - C/ Islas Baleares 24 - 46988
Fuente del Jarro - Valencia - Spain - Tel. +34961340860
Updated (DD/MM/YYYY): 23/01/2025

SOUND WITH SOUL

CARACTERÍSTICAS PRINCIPALES

- Altavoz de techo de dos vías coaxial, tamaño 6.5".
- Transformador Multi-tap 8 ohmios & 70V/100V.
- Sencillo sistema de montaje con lengüetas.
- Selector frontal para posiciones de transformador.
- Accesorio PK-65T para convertir en Pendant blanco o negro
- Reja diseño frameless blanca con opción en negro.

DESCRIPCIÓN

El DECO-65-T es un altavoz de techo de alta calidad, diseñado para un rendimiento de audio de primer nivel y una integración estética perfecta. Con una robusta carcasa de acero y un frontal de polipropileno duradero, proporciona una cobertura cónica de 120°. Diseñado para ser adaptable, está equipado con un conector Phoenix de 4 vías para facilitar las conexiones de entrada y salida. Funciona con una impedancia nominal de 8 ohmios o en un sistema de línea de 100 V, con ajustes de potencia de 15 W, 30 W y 60 W accesibles desde el frontal. Con una potencia RMS de 60 W y una potencia máxima de 240 W, además de un SPL máximo de 118 dB, ofrece un sonido robusto y claro.

Su diseño compacto, con un diámetro de corte de 245 mm (9.6 in), permite una instalación directa en diversos entornos de techo. Con unas dimensiones de 280 x 280 x 220 mm y un peso de 4.3 kg (9.5 lb), logra un equilibrio ideal entre tamaño, potencia y discreción estética. El accesorio PK-65T permite su transformación en un altavoz colgante, ofreciendo mayor flexibilidad de colocación y dirección del sonido, especialmente útil en espacios de arquitectura abierta o donde el montaje en techo no es óptimo. Disponible en acabados negro y blanco, la serie DECO se integra perfectamente en cualquier diseño interior.

Para un rendimiento óptimo, recomendamos utilizar los amplificadores INTEGRAL-A402 o INTEGRAL-1004 con el DECO-65-T. Los procesadores y matrices de la serie INTEGRAL, completamente compatibles con ALMA™, facilitan el control y la monitorización de los sistemas DECO. Incluyen presets específicos que optimizan el rendimiento de los altavoces, garantizando una gestión eficiente del sistema y la mejor calidad de audio.

Los datos de modelización de DECO-40-T / DECO-40-LP / DECO-65-T / DECO-80-T / DECO-80-TS son válidos para EASE Focus, EASE Evac y EASE Address.

DECO-65-T

DAS Audio Group, S.L. - C/ Islas Baleares 24 - 46988
Fuente del Jarro - Valencia - Spain - Tel. +34961340860
Updated (DD/MM/YYYY): 23/01/2025

SOUND WITH SOUL

DATOS TÉCNICOS

Prestaciones

Rango de Frecuencia (-10 dB)	60 Hz – 20 kHz
Impedancia Nominal	8 ohms
Cobertura Cónica	120°
Tomas Transformador 70 V	8 Ω / 7.5 W / 15 W / 30 W
Tomas Transformador 100 V	8 Ω / 15 W / 30 W / 60 W
Potencia RMS	60 W
Potencia (pico)	240 W
Sensibilidad en el Eje 1 W/1 m	92 dB SPL
SPL Máximo 1W/1 m (pico)	118 dB
Amplificador Recomendado	INTEGRAL-A402 INTEGRAL-A404 INTEGRAL-A1002 INTEGRAL-A1004 INTEGRAL-A1602 INTEGRAL-A1604 INTEGRAL-MA1004 INTEGRAL-MA1604
Procesador Recomendado	INTEGRAL-M88 INTEGRAL-MA1604 INTEGRAL-MA1004 INTEGRAL-M26X

Conectores

Conector de Entrada de Audio	4-way Phoenix 3.8 mm

DECO-65-T

DAS Audio Group, S.L. - C/ Islas Baleares 24 - 46988
Fuente del Jarro - Valencia - Spain - Tel. +34961340860
Updated (DD/MM/YYYY): 23/01/2025

SOUND WITH SOUL

Recinto

Construcción del Recinto	Steel
Geometría del Recinto	Redondo
Diámetro de Recorte	245 mm (9,6 in)
Profundidad	220 mm (8,6 in)
Dimensiones (Al x An x Pr)	280 x 280 x 220 mm 11,0 x 11,0 x 8,6 in
Peso Neto	4,3 kg (9,5 lb)

Componentes

Driver MF	6B
Transductor HF	TWT-65

DIMENSIONES

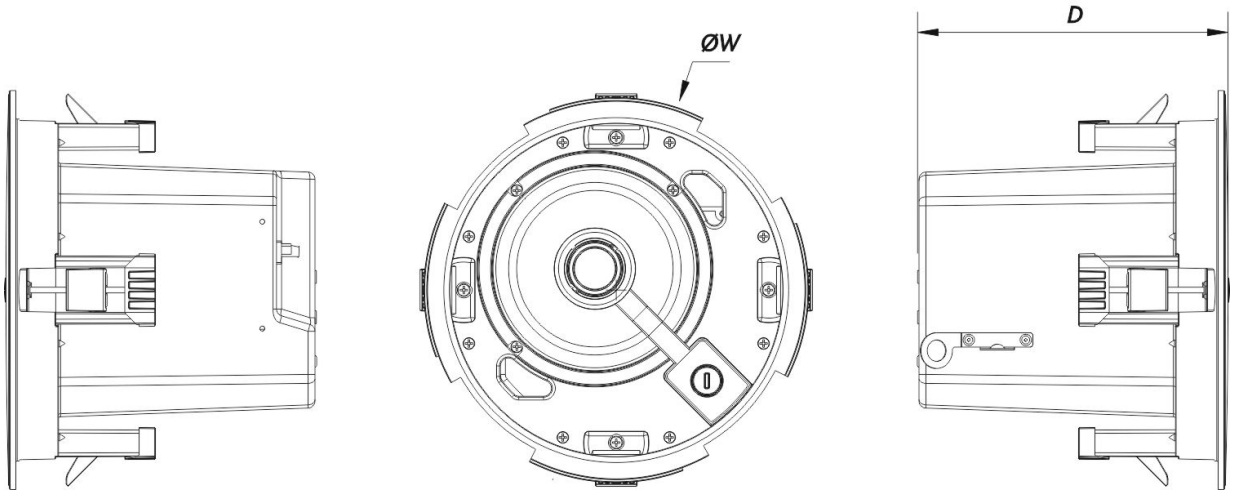

Modelo	Descripción	P/N

DECO-65-T

DAS Audio Group, S.L. - C/ Islas Baleares 24 - 46988
Fuente del Jarro - Valencia - Spain - Tel. +34961340860
Updated (DD/MM/YYYY): 23/01/2025

SOUND WITH SOUL

INFORMACIÓN DE PEDIDOS

Sistema

DECO-65-T		10213238

Piezas de Recambio

6B	Cono Transductor	20208260
TWT-65	Diafragma	20209020

Accesorios

KIT-IP-DECO	Installation & Stacking Acc.	20301010
PK-65T	Installation & Stacking Acc.	10213410
PK-65TW	Installation & Stacking Acc.	10213440
SP-PRE-DECO-65T	Installation & Stacking Acc.	10213301

DECO-65-T

DAS Audio Group, S.L. - C/ Islas Baleares 24 - 46988
Fuente del Jarro - Valencia - Spain - Tel. +34961340860
Updated (DD/MM/YYYY): 23/01/2025

SOUND WITH SOUL